RoMatik XS

Le traitement de l'eau par osmose inverse

La meilleure qualité de l'eau dans un minimum d'espace

Un résultat de lavage étincelant avec un traitement de l'eau adapté

Des verres brillants et une vaisselle étincelante sont une condition pour que les mets et boissons mettent en appétit. Un résultat de lavage optimal se caractérise, outre par la technicité du lave-vaisselle et les produits lessiviels, par la qualité de l'eau. Un traitement de l'eau adapté vous permet d'obtenir des résultats de lavage impeccables. Il assure également une efficacité accrue des produits lessiviels, une meilleure hygiène ainsi que la fiabilité du lave-vaisselle.

Winterhalter propose maintenant le RoMatik XS, un appareil d'osmose inverse permettant d'obtenir les meilleurs résultats de lavage dans un encombrement minimum et ce, sans avoir à essuyer la vaisselle.

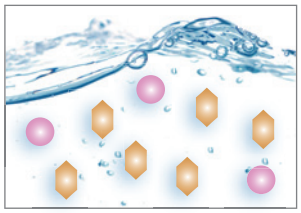

Eau brute

Eau traitée par osmose inverse

L'osmose inverse pour des résultats de lavage brillants sans essuyage

L'eau brute contient différents composants qui laissent des traces sur la vaisselle si bien que celle-ci n'a pas l'air propre. Le bon fonctionnement de tout lave-vaisselle peut être altéré au cours du temps, surtout par des dépôts de calcaire.

L'eau traitée par des membranes osmotiques ne contient plus de minéraux et ne génère donc plus de dépôts sur la vaisselle, les couverts et les verres après le lavage. Il n'est plus nécessaire de polir la vaisselle, car elle sort parfaitement propre et sans trace du lave-vaisselle.

RoMatik XS (sans cache de préfiltre) avec un lave-verres UC-S

Une qualité de l'eau maximale pour un encombrement minimum

L'appareil d'osmose inverse RoMatik XS avec préfiltre intégré assure la meilleure qualité de l'eau dans un minimum d'espace. Le RoMatik XS constitue la solution parfaite précisément pour les lave-vaisselle sous-comptoir. En outre, il présente les atouts suivants :

Efficacité et respect de l'environnement. Avec un rendement pouvant atteindre 60 %, le RoMatik XS est particulièrement performant. La quantité d'eau usée reste faible, ce qui contribue à la préservation de l'environnement.

Une installation flexible permettant un gain de place. Le RoMatik XS permet un gain de place important grâce au préfiltre intégré. Au besoin, celui-ci peut être remplacé facilement. Extrêmement compact, le RoMatik XS peut être installé avec une grande flexibilité, couché ou debout, sur ou à côté du lave-vaisselle.

Coûts d'exploitation et de maintenance réduits. Le procédé optimisé pour obtenir de l'eau osmosée maintient un rendement élevé plus longtemps et réduit les coûts d'exploitation. Le Romatik XS a été conçu de sorte que la maintenance soit réduite et l'entretien soit facile. Ainsi, les coûts d'exploitation et de maintenance sont réduits.

Fiabilité. Le RoMatik XS a un concept innovant qui peut être adapté sur tout type d'eau. Grâce à cette fonctionnalité ajoutée au procédé d'osmose inverse optimisé, les membranes et la mécanique sont moins sollicitées, garantissant ainsi une grande fiabilité.

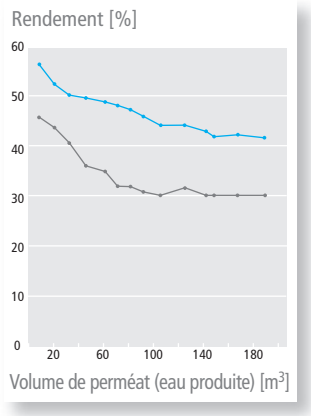

— RoMatik XS
— Modèle concurrent

winterhalter

• Caractéristiques techniques

Appareil	Rendement min. [l/h] (pour une température d'alimentation de 15 °C*)	Rendement maximal [casiers/h]	Pour une dureté de l'eau [°TH]	Evacuation des eaux usées nécessaire	Préadoucissement	Avantages	Convient pour les modèles
RoMatik XS	90	30	max. 10	raccordement eaux usées	obligatoire	- Un encombrement minimal - Une meilleure qualité de l'eau - Une efficacité élevée - Un positionnement flexible** - Des coûts d'exploitation et de maintenance réduits - Une manipulation simple	gamme UC

* Seulement pour un raccordement d'eau froide ** positionnement à respecter selon la fiche technique (vertical ou couché sur le côté gauche)

RoMatik XS

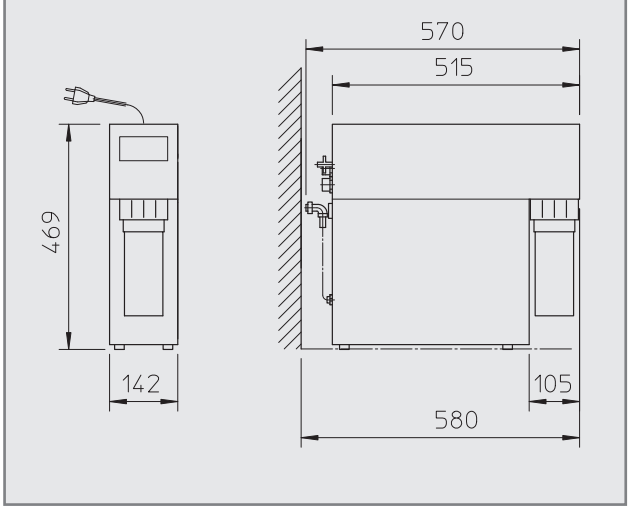

Caractéristiques techniques		RoMatik XS
Température d'alimentation	[°C]	max. +35
Rendement de perméat à +15 °C	[l/h]	min. 90
Rendement	[%]	max. 60
Taux de rétention de sel	[%]	≤ 93
Qualité de l'eau produite	[µS/cm]	< 80
Pression d'eau	[bars]	min. 1, max. 6
Conductivité max. de l'eau brute	[µS/cm]	1200
Dureté de l'eau brute maximale	[°TH]	10
Réservoir		en option
Puissance totale de raccordement	[kW]	0,4
Adoucisseur en amont		obligatoire
Raccordement électrique	[V, Hz, A]	240, 50, 1,5–1,7
Classe de protection		IP 23
Poids	[kg]	20

Découvrez toute la gamme de traitement de l'eau Winterhalter :
www.winterhalter.fr/winterhalter/produits/traitement-de-l-eau

Winterhalter Gastronom S.A.
Concept de lave-vaisselle professionnels

38/40 route de Brignais
69630 Chaponost, France
Tél. +33 (0) 820 204 205
Fax +33 (0) 820 204 221

www.winterhalter.fr
infos@winterhalter.fr

Holzer - 05/11 11000745 Sous réserve de modifications techniques.